CARBOMECH Sp. z o.o.

Karta katalogowa

Nr. karty: 11 - II/07

Nazwa: Wózek

Typ: 11-364

Dane techniczne:

Nośność wózka.....4000 kg
Długość wysięgnika.....614-914 mm
Wysokość wózka.....327 mm
Masa wózka.....67-72 kg

Rysunek

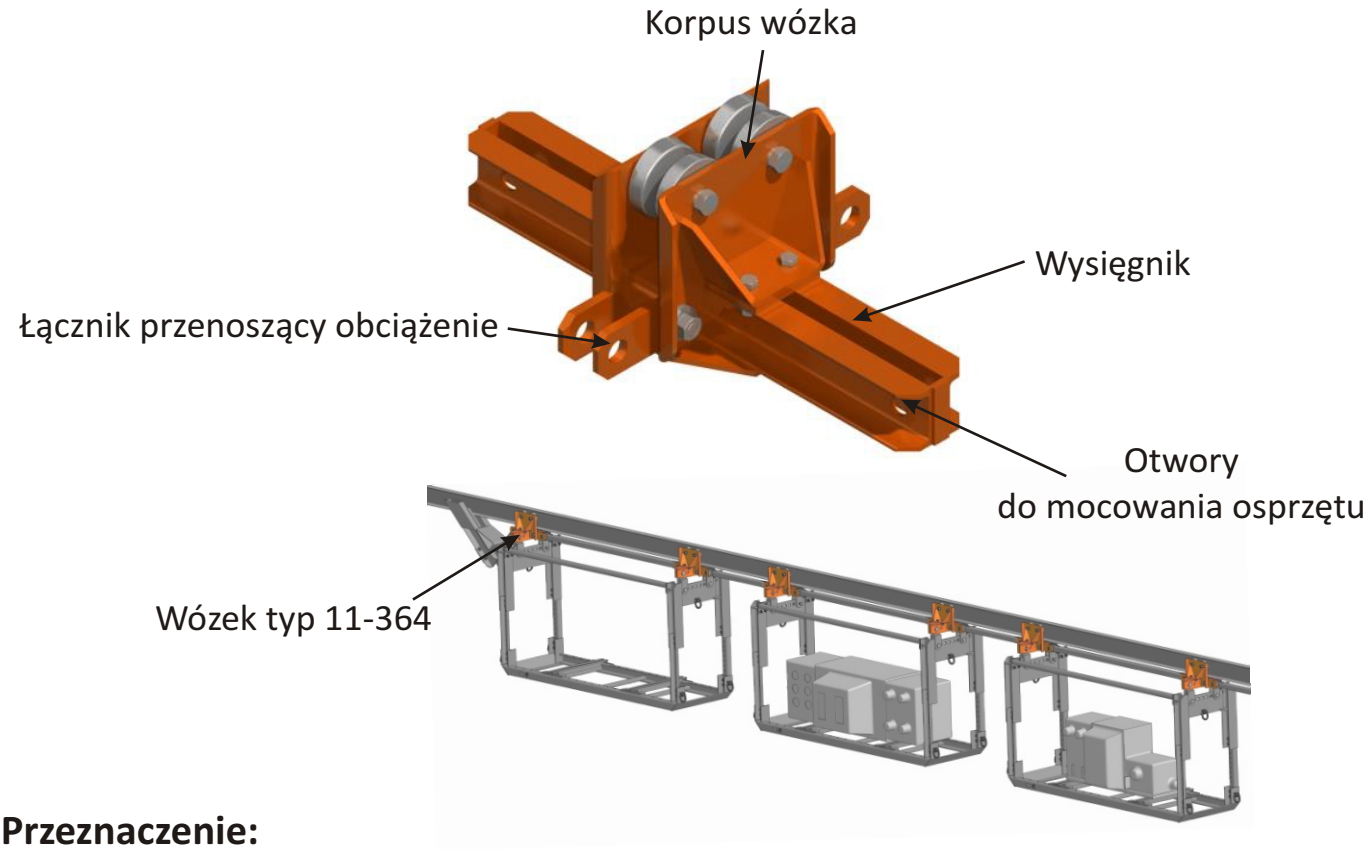

Przeznaczenie:

Wózki z wysięgnikiem typ 11-364 przeznaczone są do transportu ładunków po torach jezdnych kolejek podwieszonych zabudowanych w podziemnych zakładach górniczych w polach niemetanowych i metanowych. Wózki przystosowane są do zabudowy w zestawie transportowym pociągu aparaturowego napędzanego samohamownym urządzeniem przesuwającym typ 11-101. Mogą one być również połączone bezpośrednio lub w zestawie transportowym z lokomotywą spalinową, wózkiem manewrowym, oraz innym napędem dopuszczonym do stosowania w podziemiach kopalń.

Informacje dodatkowe:

Opisany produkt posiada:
» dopuszczenie prezesa WUG GM-156/12 do stosowania w podziemnych zakładach górniczych w polach niemetanowych i metanowych,
» deklarację spełnienia przez wybór wymagań technicznych.

Carbomech Sp. z o.o. ul. Szyb Walenty 34 41-700 Ruda Śląska e-mail: biuro@carbomech.com.pl
www.carbomech.com.pl tel. (+48 32) 340-10-26, (+48 32) 340-10-35, fax (+48 32) 240-17-13