CARBOMECH Sp. z o.o.	Karta katalogowa	Nr. karty: I/06
	Nazwa: Agregat hydrauliczny	
	Typ: 20-0007A	

Dane techniczne:

Wymiary (dł. x wys. x szer.).....750x400x350mm
Pojemność zbiornika.....80 l
Ciśnienie.....max 130 bar
Silnik .....Globe Airmotors B.V.; typ: VS 10 C – ATEX
Medium.....HFC-E

Rysunek

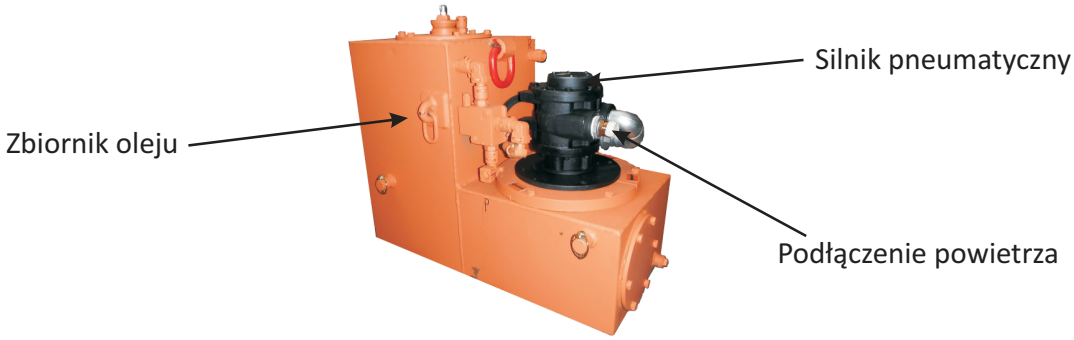

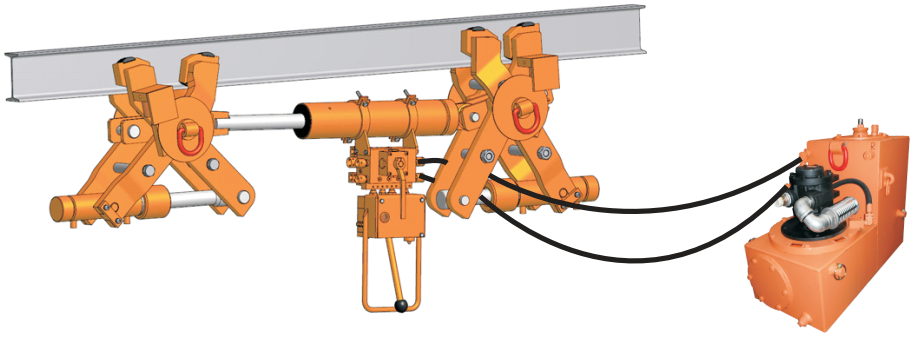

Przeznaczenie:

Agregat hydrauliczny typ 20-0007A służy do zasilania ciśnieniem samohamownych urządzeń przesuwających serii 20-101, 20-101SR oraz typu 11-101. Agregat hydrauliczny może być stosowany w podziemnych zakładach górniczych w polach niemetanowych i metanowych w wyrobiskach zaliczonych do stopnia „a", „b" lub „c" niebezpieczeństwa wybuchu metanu oraz klasy „A" lub „B" zagrożenia wybuchem pyłu węglowego.

Agregat hydrauliczny typ 20-0007A może być zastosowany również do zasilania innych hydraulicznych urządzeń z uwzględnieniem parametrów technicznych.

Informacje dodatkowe:

Opisany produkt posiada:

» deklarację zgodności WE

Carbomech Sp. z o.o. ul. Szyb Walenty 34 41-700 Ruda Śląska e-mail: biuro@carbomech.com.pl
www.carbomech.com.pl tel. (+48 32) 340-10-26, (+48 32) 340-10-35, fax (+48 32) 240-17-13